12t ラフタークレーン

（TADANO　GR-120NL）

作業半径揚程図

（注意）
1) 本図はブーム、ジブのたわみを含んでいません。
2) 本図はアウトリガ最大張出（全周）のものです。

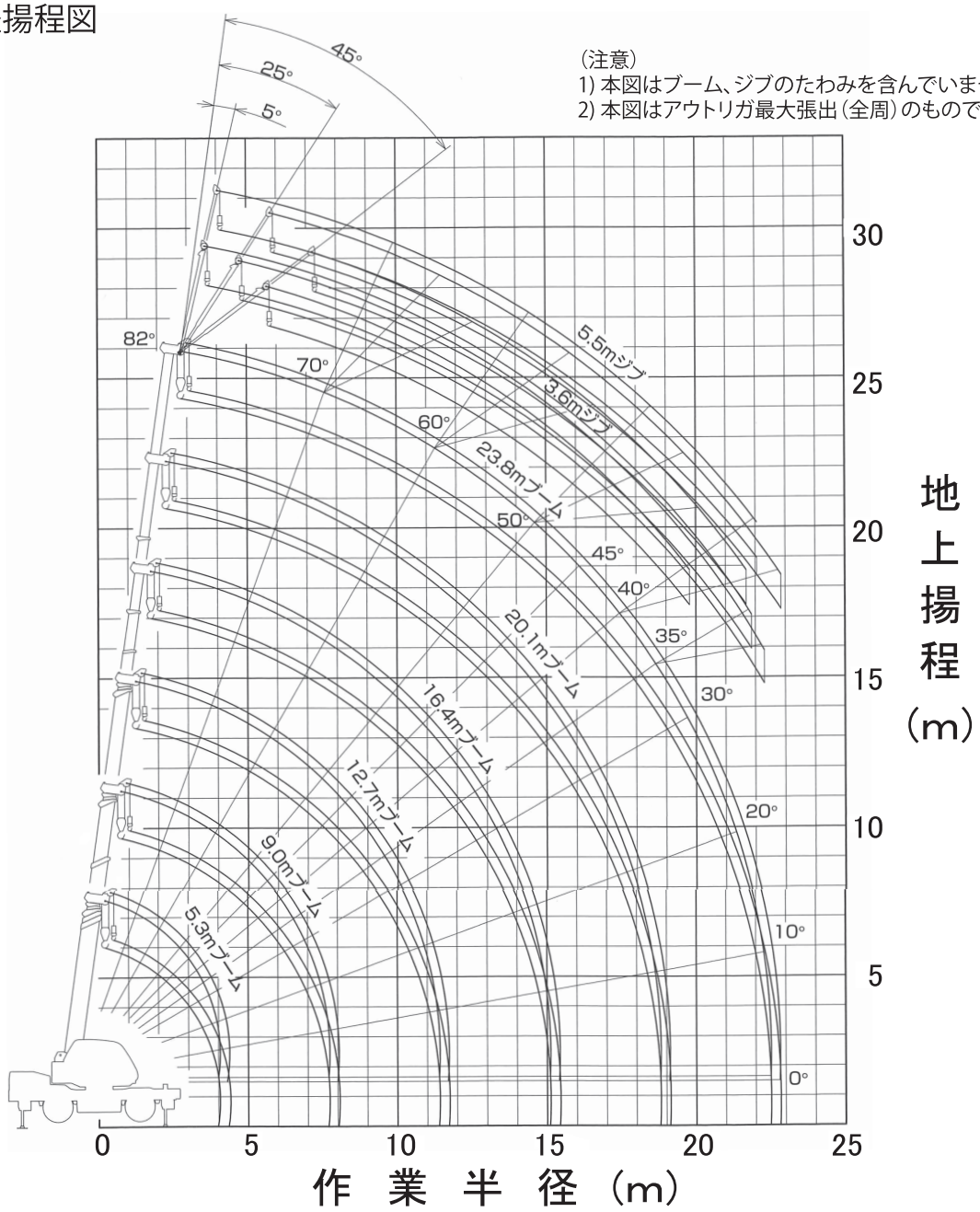

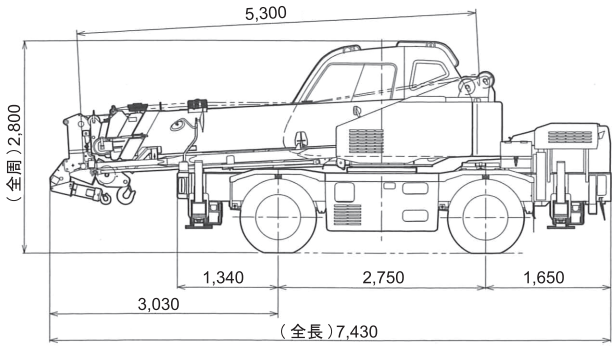

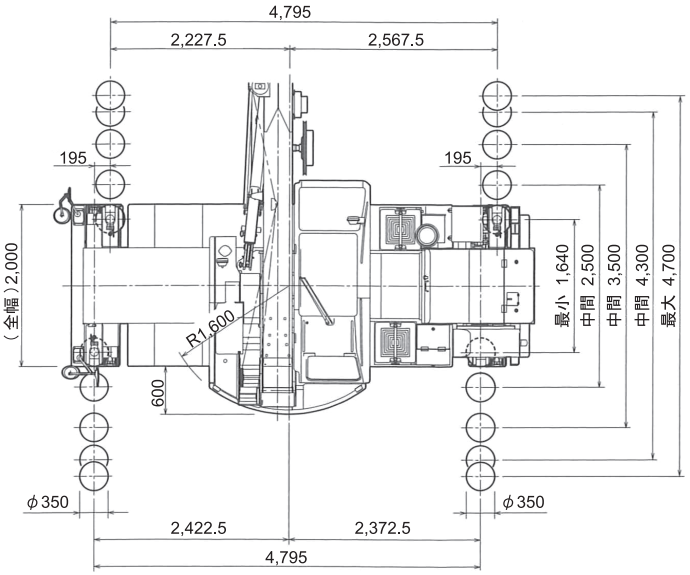

大友重機運送有限会社

■定格総荷重表

【ブーム】

アウトリガ最大張出（4.7m）						
ブーム高さ / 作業半径	5.3m	9.0	12.7	16.4m	20.1m	23.8m
1.0m	12.00	6.00				
1.5m	12.00	6.00	6.00			
2.0m	12.00	6.00	6.00	5.00		
2.5m	10.00	6.00	6.00	5.00	4.50	
3.0m	8.20	6.00	6.00	5.00	4.50	
3.5m	7.00	6.00	6.00	5.00	4.50	3.00
4.0m	6.10	6.00	6.00	5.00	4.50	3.00
4.5m		5.20	5.10	5.00	4.10	3.00
5.0m		4.65	4.60	4.50	3.80	3.00
5.5m		4.15	4.10	4.00	3.50	3.00
6.0m		3.75	3.70	3.60	3.25	2.80
7.0m		3.05	3.00	2.90	2.75	2.40
8.0m		2.70(7.7m)	2.45	2.40	2.35	2.15
9.0m			1.90	2.05	2.05	1.90
10.0m			1.55	1.70	1.75	1.65
11.0m			1.25	1.45	1.55	1.45
12.0m			1.20(11.4m)	1.25	1.35	1.30
13.0m				1.00	1.15	1.15
14.0m				0.85	1.00	1.05
15.0m				0.70	0.85	0.95
16.0m					0.70	0.80
17.0m					0.60	0.70
18.0m					0.50	0.60
19.0m					0.45(18.7m)	0.50
20.0m						0.45
22.0m						0.30
22.3m						0.27
A(°)	0 ～ 82					

A:ブーム角度の範囲（無負荷時）

【23.8mブーム＋3.6mジブ】

アウトリガ最大張出（4.7m）						
ｵﾌｾｯﾄ	5°		25°		45°	
ﾌﾞｰﾑ角度	作業半径(m)	定格総荷重(ton)	作業半径(m)	定格総荷重(ton)	作業半径(m)	定格総荷重(ton)
82°	3.8	1.50	4.7	1.20	5.9	0.90
80°	4.8	1.50	5.7	1.20	6.8	0.90
75°	7.3	1.50	8.1	1.20	9.2	0.90
70°	9.7	1.25	10.4	1.00	11.4	0.85
65°	12.0	1.05	12.5	0.90	13.4	0.77
60°	14.2	0.90	14.6	0.80	15.4	0.70
55°	16.2	0.71	16.4	0.66	17.0	0.65
50°	18.0	0.53	18.2	0.50	18.5	0.50
45°	19.7	0.38	19.8	0.36	19.8	0.36
40°	21.1	0.25	21.2	0.25		
35°	22.3	0.16	22.4	0.16		
A(°)	34～82				44～82	

【23.8mブーム＋5.5mジブ】

アウトリガ最大張出（4.7m）						
ｵﾌｾｯﾄ	5°		25°		45°	
ﾌﾞｰﾑ角度	作業半径(m)	定格総荷重(ton)	作業半径(m)	定格総荷重(ton)	作業半径(m)	定格総荷重(ton)
82°	3.9	0.85	6.2	0.70	7.2	0.60
80°	5.0	0.85	7.3	0.70	8.2	0.60
75°	7.7	0.85	9.9	0.70	10.6	0.55
70°	10.3	0.85	12.2	0.65	12.8	0.53
65°	12.6	0.80	14.3	0.60	15.0	0.50
60°	14.8	0.66	16.3	0.55	17.0	0.48
55°	16.9	0.58	18.0	0.50	18.9	0.45
50°	18.8	0.47	19.6	0.42	20.5	0.40
45°	20.5	0.34	21.1	0.31	22.0	0.31
40°	22.3	0.23	23.2	0.21		
35°						
A(°)	39～82				44～82	

●２輪ステアリングで右折する場合

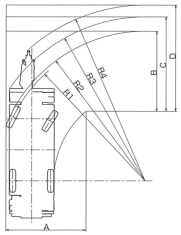

・R1＝6.50m（最小回転半径）
・R2＝6.64m（最外輪端回転半径）
・R3＝7.27m（車体回転半径）
・R4＝7.80m（ブーム先端回転半径）

・A ＝3.55m（入り口通路幅）
・B ＝3.55m（車輪出口通路幅）
・C ＝4.18m（車体出口通路幅）
・D ＝4.71m（ブーム先端出口通路幅）

●４輪ステアリングで右折する場合

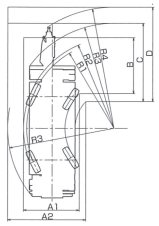

・R1＝3.80m（最小回転半径）
・R2＝3.94m（最外輪端回転半径）
・R3＝4.57m（車体回転半径）
・R4＝5.27m（ブーム先端回転半径）

・A1＝2.43m（車輪入口通路幅）
・A2＝3.40m（車体入口通路幅）
・B ＝2.43m（車輪出口通路幅）
・C ＝3.40m（車体出口通路幅）
・D ＝4.10m（ブーム先端出口通路幅）

■定格総荷重表注意事項

●アウトリガ使用時

1. 定格総荷重は、水平堅土上においてクレーンを水平に設置した状態での値で、つり具とフック質量を含んだ値です。太線より上側はクレーンの強度によって定められ、下側はクレーンの安定度によって定められています。

2. 作業半径は、ブームのたわみを含んだ実際の値に基づいていますので、必ず作業半径を基準として作業を行ってください。

3. ジブの作業は、ブームの長さにかかわらずブームの角度だけを基準にしてください。なお、作業半径は 23.8mブームにジブを装着した場合の参考値を示します。

4. シングルトップの定格総荷重は、ブームの定格総荷重よりブームに取り付けられているフックの質量を差し引いた値とし、かつ限度は 1.8 t です。

5. 高速巻き下げ（自由降下装置無ウインチ仕様車の場合）はフックのみを降下するときに使用してください。また急激なレバー操作は避けてください。

6. 各ブーム長さにおけるフックのワイヤロープ標準巻掛本数は下表のとおりです。ただし、この掛数以外で使用する場合は、ロープ 1 本当たり主巻 1.5 t 以下、補巻 1.8 t 以下としてください。

ブーム長さ	5.3m	9.0m	12.7m	16.4m	20.1m	23.8m	ジブ/シングルトップ
巻掛本数	8	4	4	4	4	4	1
フックの種類	12トン吊						1.8トン吊
フックの質量	90kg(90kg)						25kg

大友重機運送有限会社